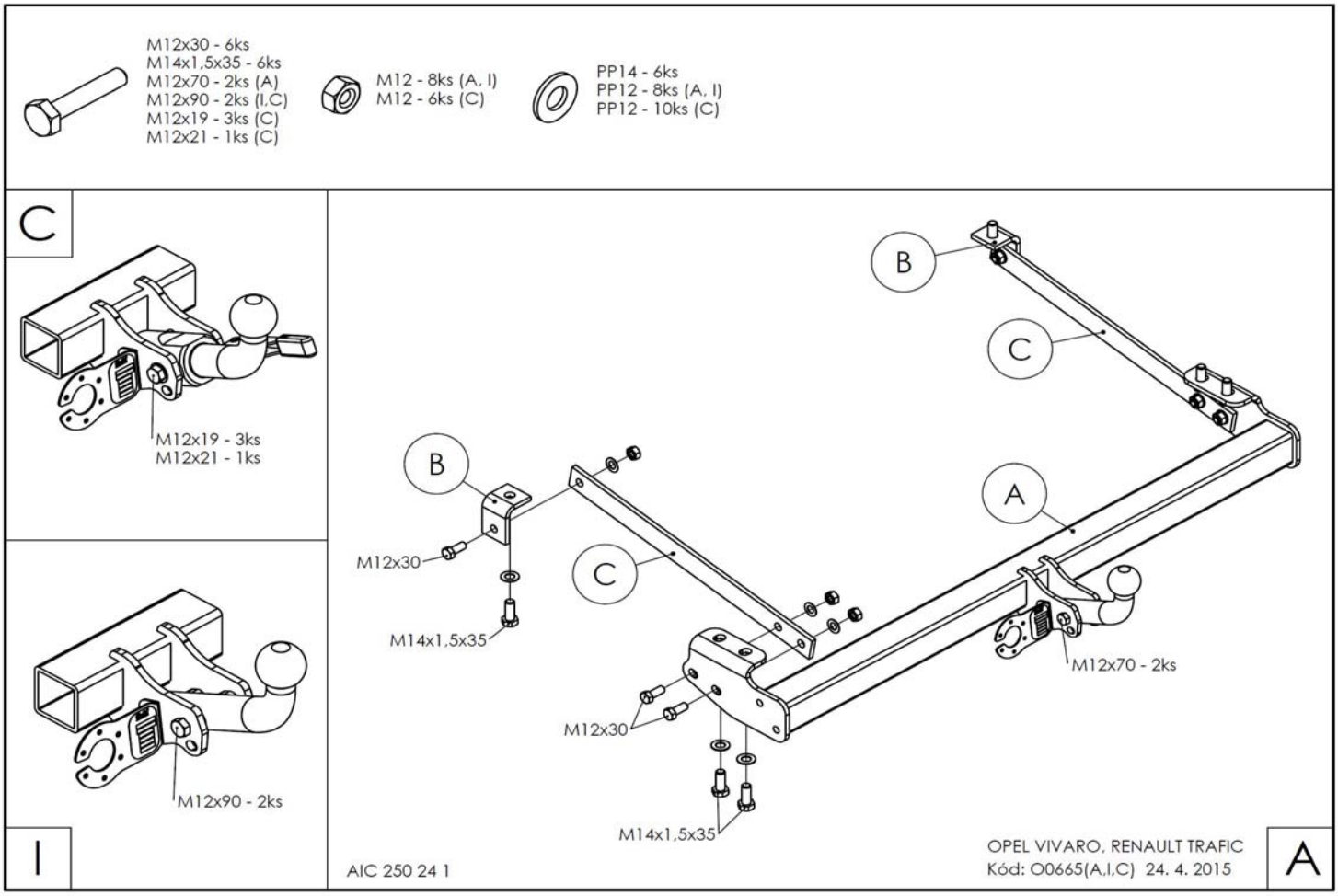

Einbauanleitung: O0665(A,I,C)

● 1. Installieren Sie die Zugvorrichtung wie in der Abbildung beschrieben.
● 2. Befestigen Sie als erstes den Grundträger A, danach die Konsolen B und C. Ziehen Sie alle Verschraubungen entsprechenden der Drehmomenttabelle an.
● 3. Führen Sie die elektrische Installation entsprechend der Einbauanleitung durch.
● 4. Vergewissern Sie sich vom ordnungsgemäßen Einbau des Elektrosatzes.
● 5. Montieren Sie die Kupplungskugel (den Halter der Kupplungskugelstange) und ziehen Sie die Verschraubungen mit dem Grundträger entsprechend der Drehmomenttabelle an.

Wichtige Anmerkungen:

- Entfernen Sie Unterbodenschutz und Dichtungsmittel an den Verbindungsstellen der Zugvorrichtung zum Zugfahrzeug.
- Schützen Sie gebohrte Löcher mit geeigneten Korrosionsschutzmitteln.
- Verwenden Sie die mitgelieferten Bauteile zur Erhöhung der mechanischen Belastbarkeit.
- Elektrosätze für Anhängerbetrieb müssen die Anforderungen des Fahrzeugherstellers erfüllen.
- Die Angabe „S“ zur maximal zulässigen Stützlast ist auf dem Typenschild der Zugvorrichtung aufgeduckt.
- Jegliche Veränderungen der Zugvorrichtung sind unzulässig.
- Überprüfen Sie die Drehmomente aller Verbindungsstellen entsprechend der Tabelle vor Abschluß der Montagearbeit!
- Nehmen Sie bei Fragen Kontakt zum Hersteller auf.
- Der Hersteller lehnt die Haftung bei unsachgemäßem Gebrauch des Produktes ab.

Nutzungsanweisungen:

- Bei der Benutzung von Zugvorrichtungen müssen die gesetzlichen Vorschriften in den jeweiligen Staaten beachtet werden.
- Das Gesamtgewicht des Anhängers darf die Angaben des Zugfahrzeugherstellers nicht überschreiten.
- Schraubverbindungen sollten nach ca.1000 km Anhängerbetrieb nachgezogen werden.
- Die Zugkugel muß sauber gehalten und mit Schmierfett versehen werden.
- Der Durchmesser der Zugkugel darf den Wert von 49 mm an keiner Stelle der Benutzung unterschreiten.

Tabelle der anzuwendenden Drehmomente für Schrauben der Festigkeitsklasse 8.8
M6 - 9,5Nm, M8 - 23Nm, M10 - 46Nm, M10x1,25 - 49Nm, M12 - 79Nm , M12x1,25 - 87Nm, M12x1,5 - 83Nm, M14 - 125Nm, M16 - 195Nm