Fitting instructions	
Make:	Peugeot
407 SW + Break	
Type:	4961

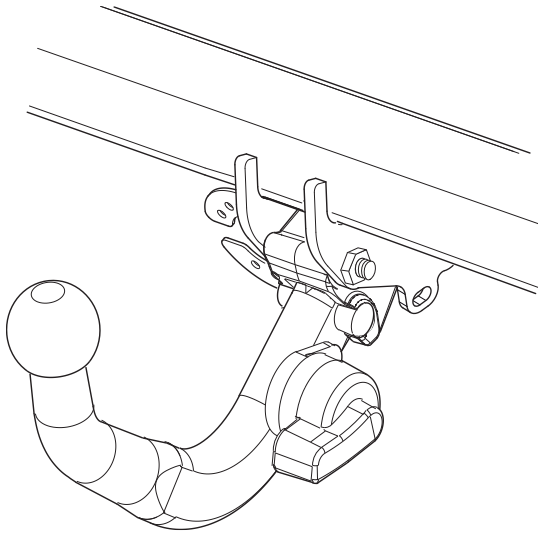

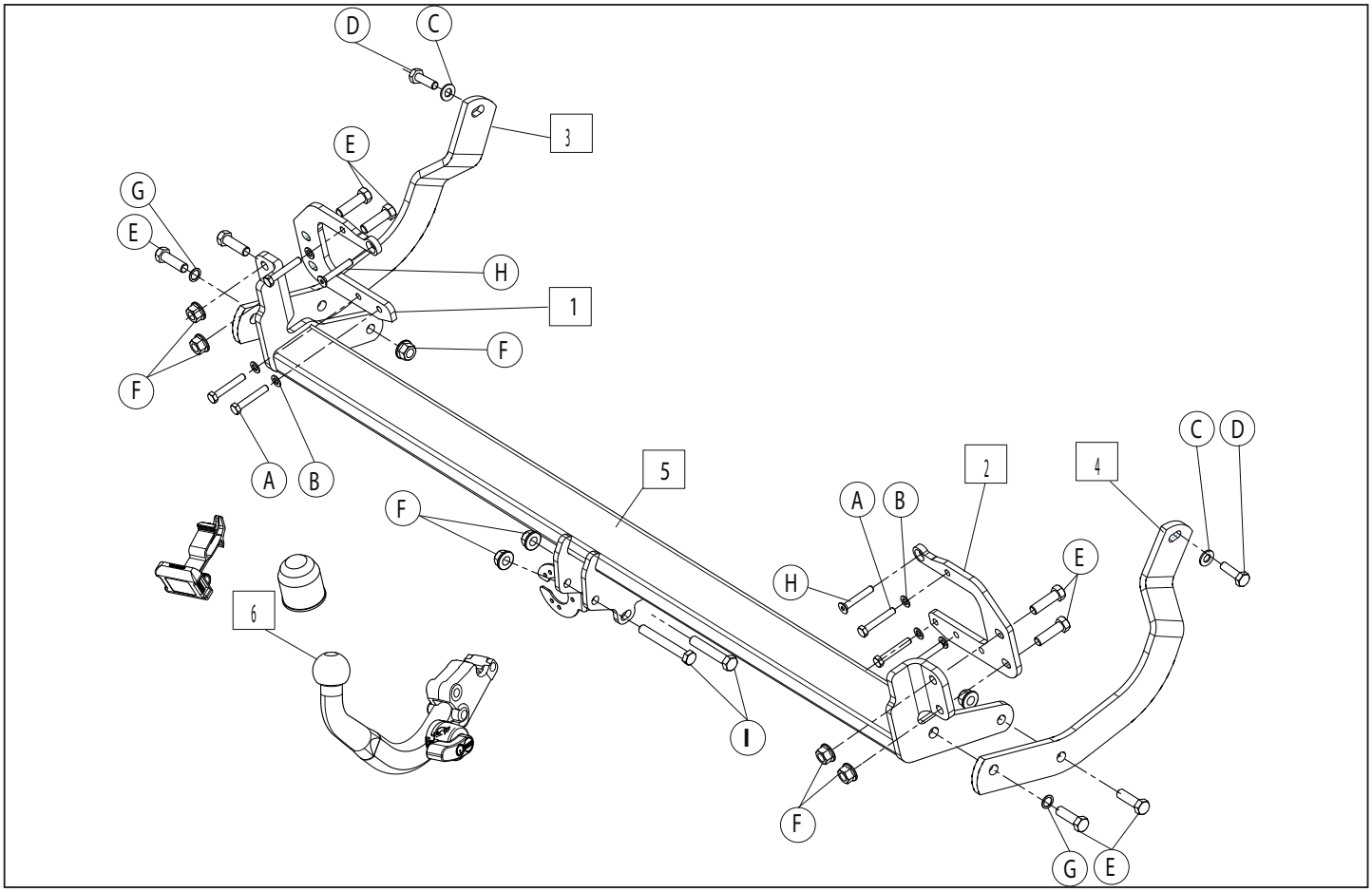

© 496170/21-05-2008/1

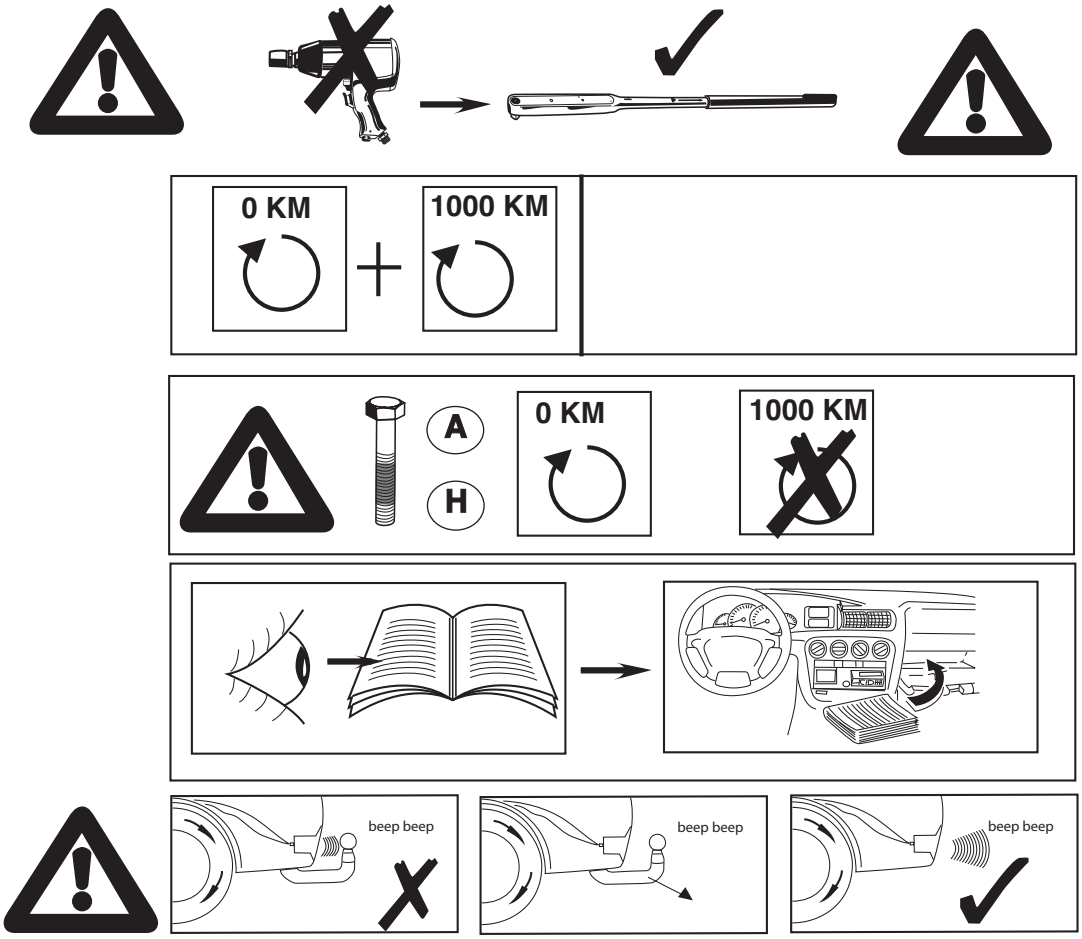

© 496170/21-05-2008/13

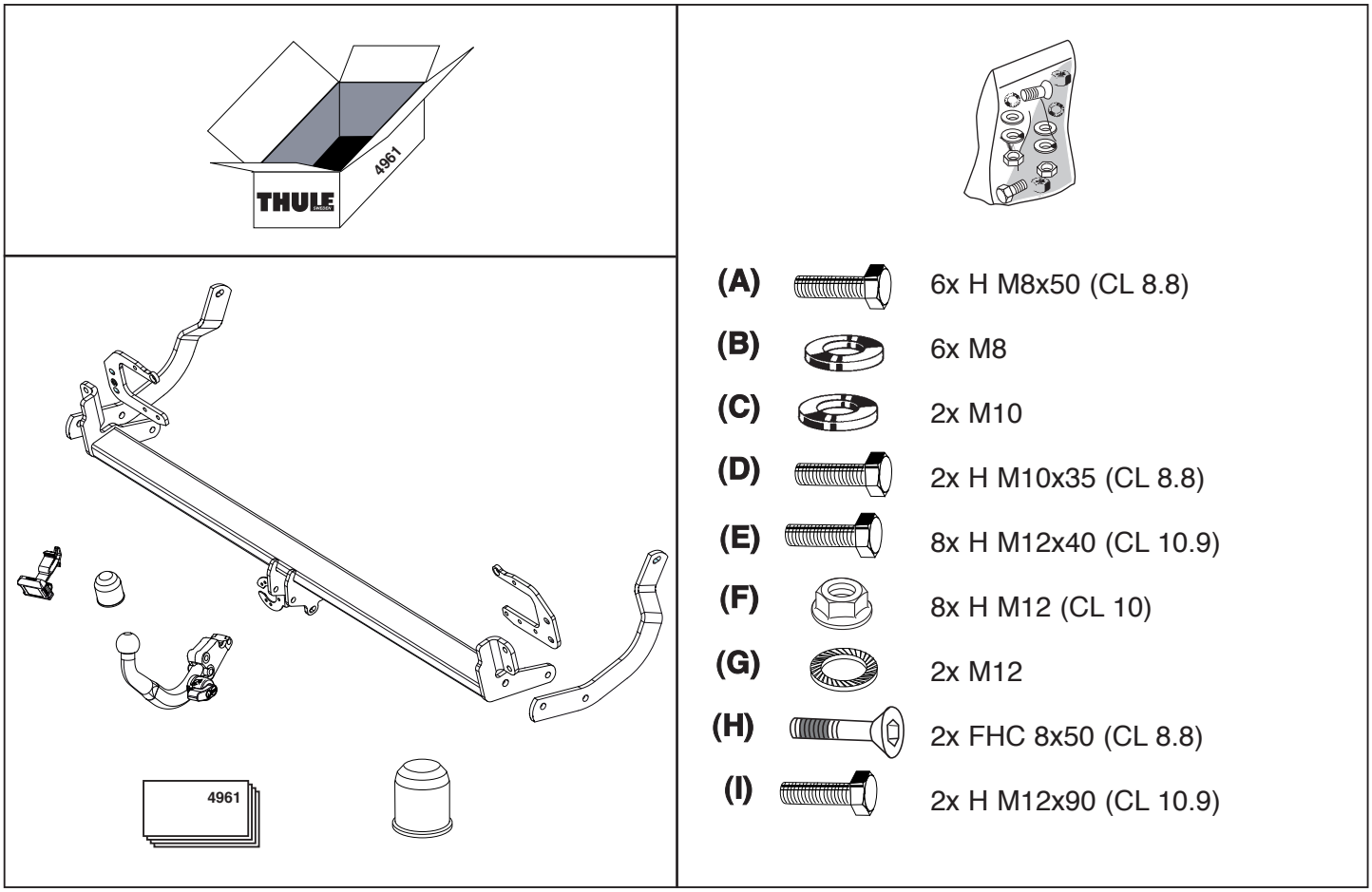

© 496170/21-05-2008/2

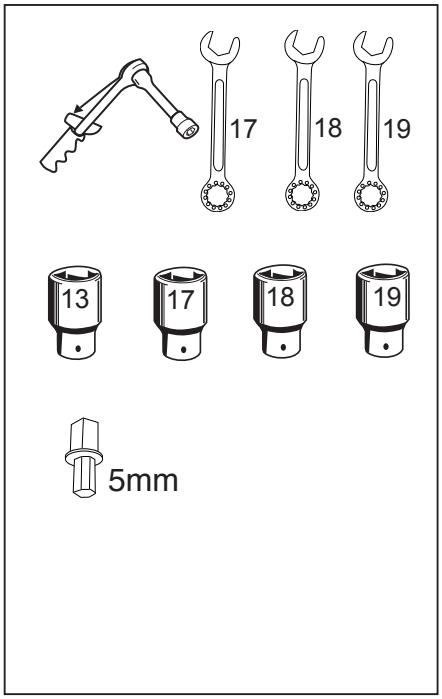

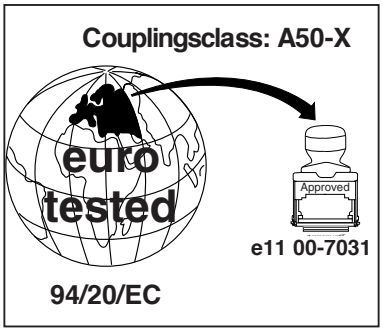

D-Value : 9,5 kN

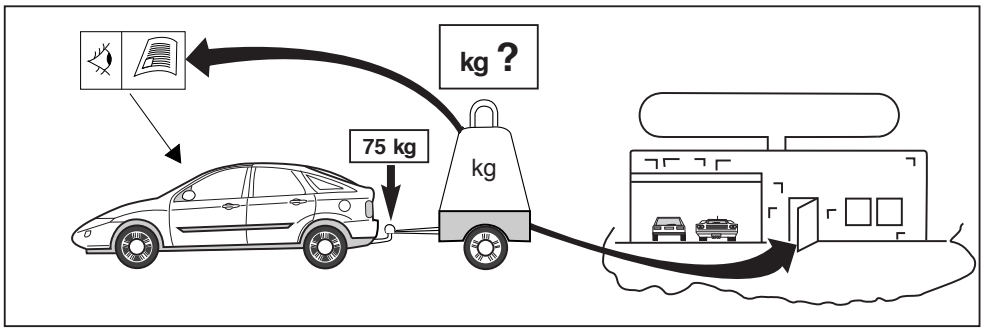

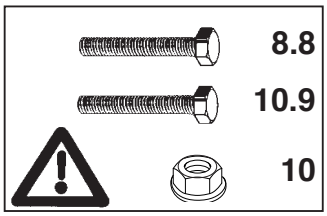

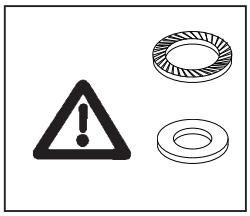

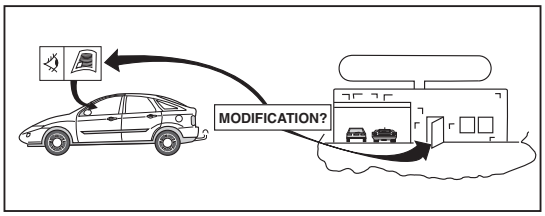

© 496170/21-05-2008/3

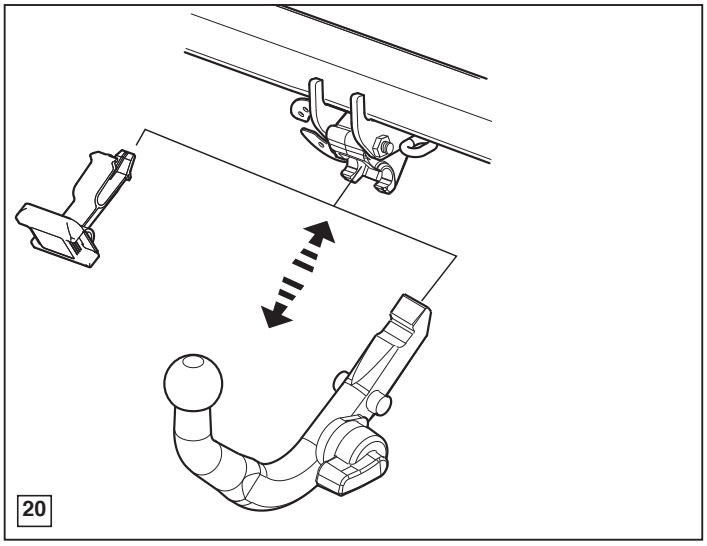

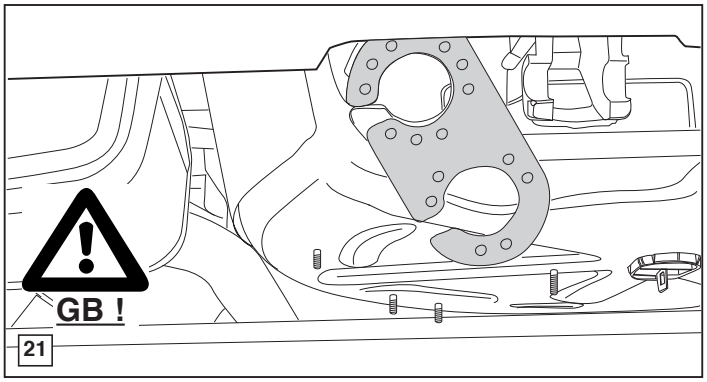

© 496170/21-05-2008/12

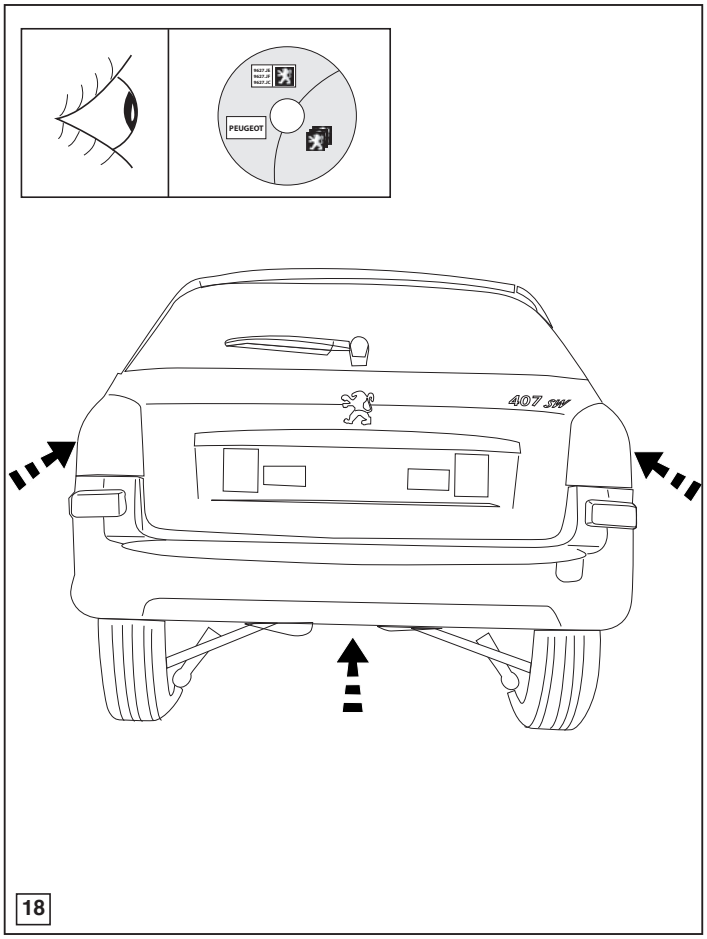

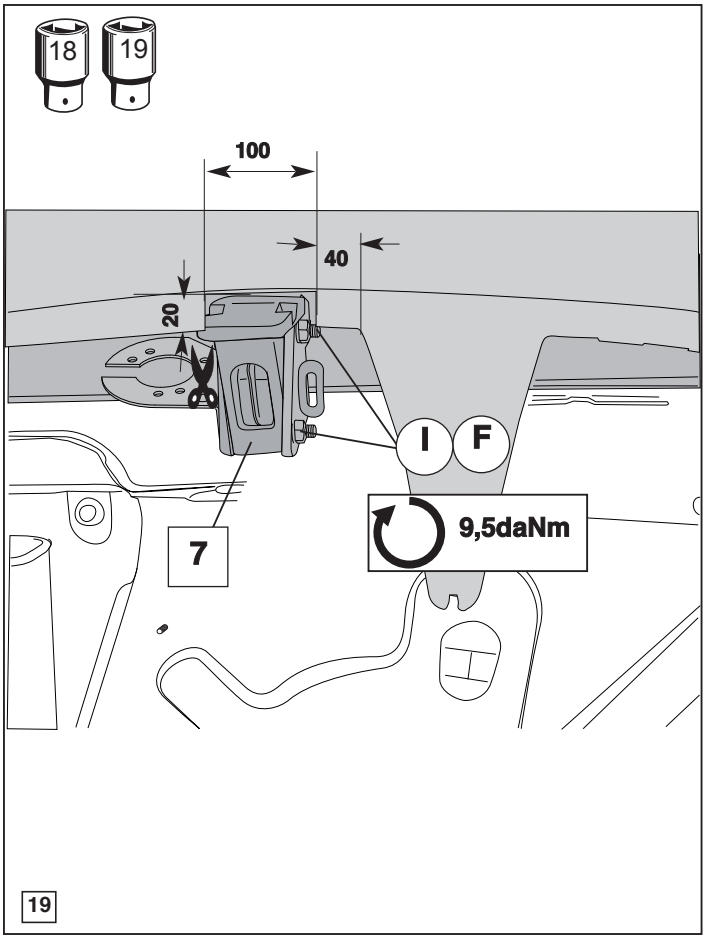

© 496170/21-05-2008/11

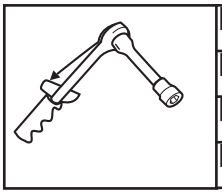

M10	4,2 daNm
M12	6,5/7,5 daNm
M12 (10.9)	9,0 daNm
M8	2,5 daNm

NOTE:

*** Should this installation process entail the cutting of the bumper – conformation MUST be obtained by the installation engineer of the customer's acceptance prior to completion. Thule Towing Systems do not accept responsibility for any matters arising as a result of this miscommunication.**

All measurements are in mm!

HINWEISE:

* Die für das Fahrzeug zugelassene Anhängelast ist den Fahrzeug Unterlagen zu entnehmen. Bei Änderungen des Fahrzeuggewichtes muβ die höchstzulässige Anhängelast gegebenenfalls aus dem D-Wert nachgerechnet werden.
Auskunft hierüber kann Ihr Fachhändler oder der TÜV geben.
* Elektrische Anlage gemäβ StVZO anbringen.

© 496170/21-05-2008/4

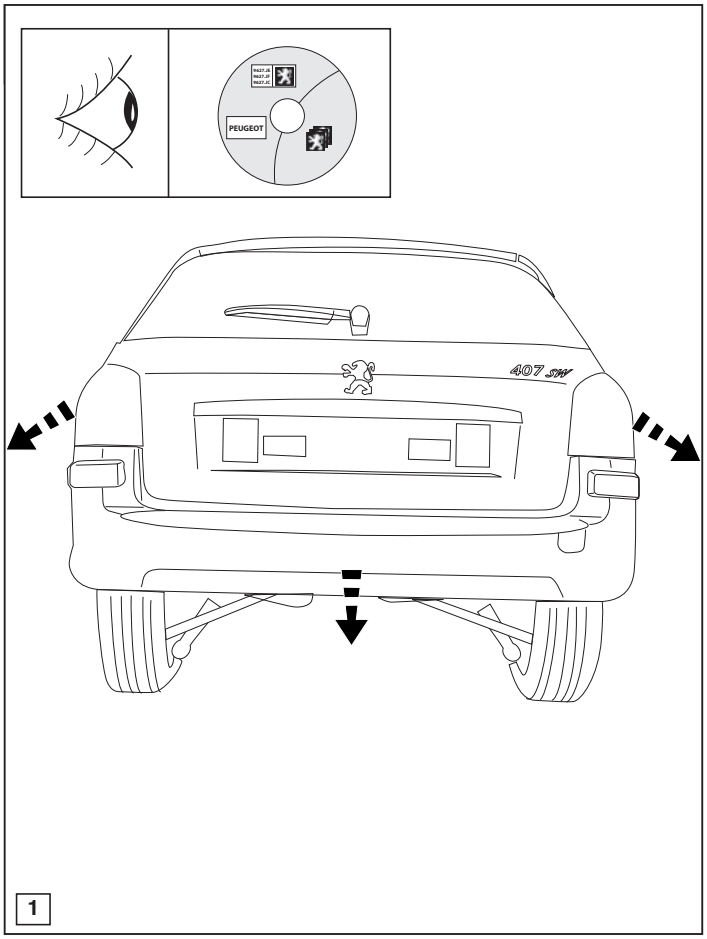

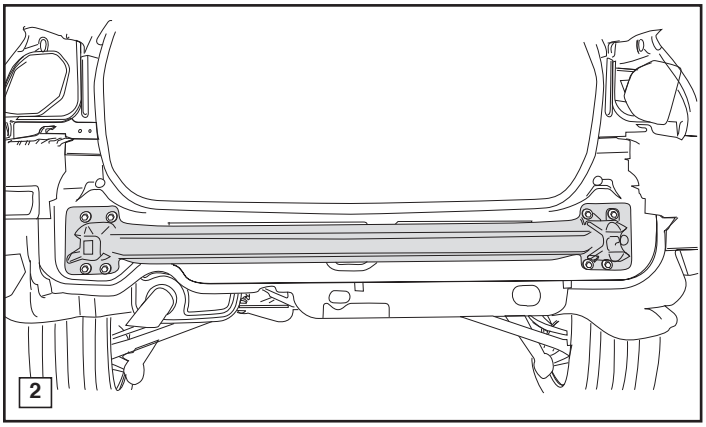

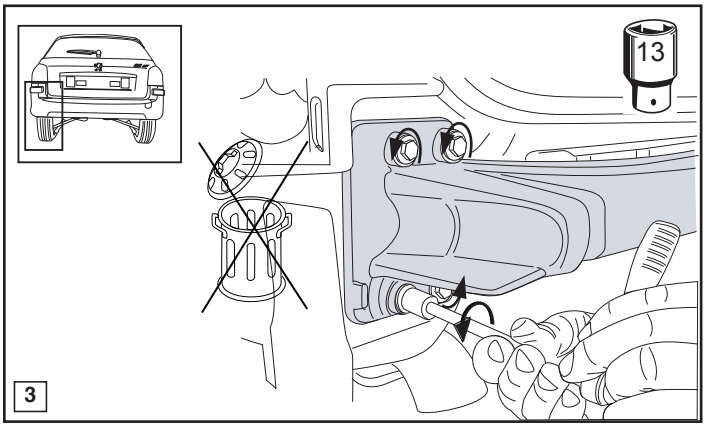

© 496170/21-05-2008/5

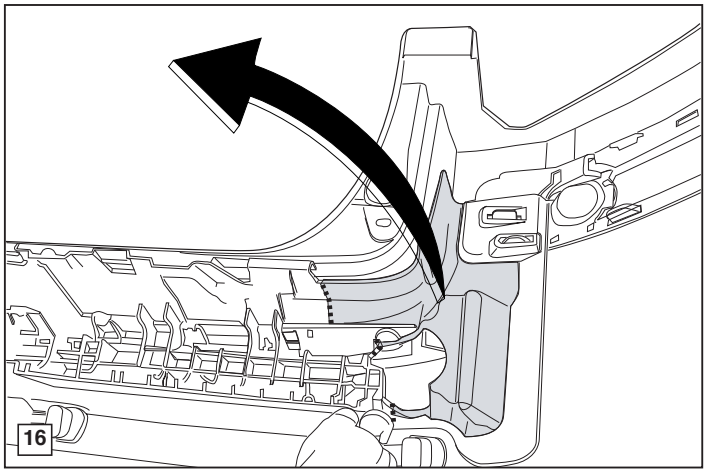

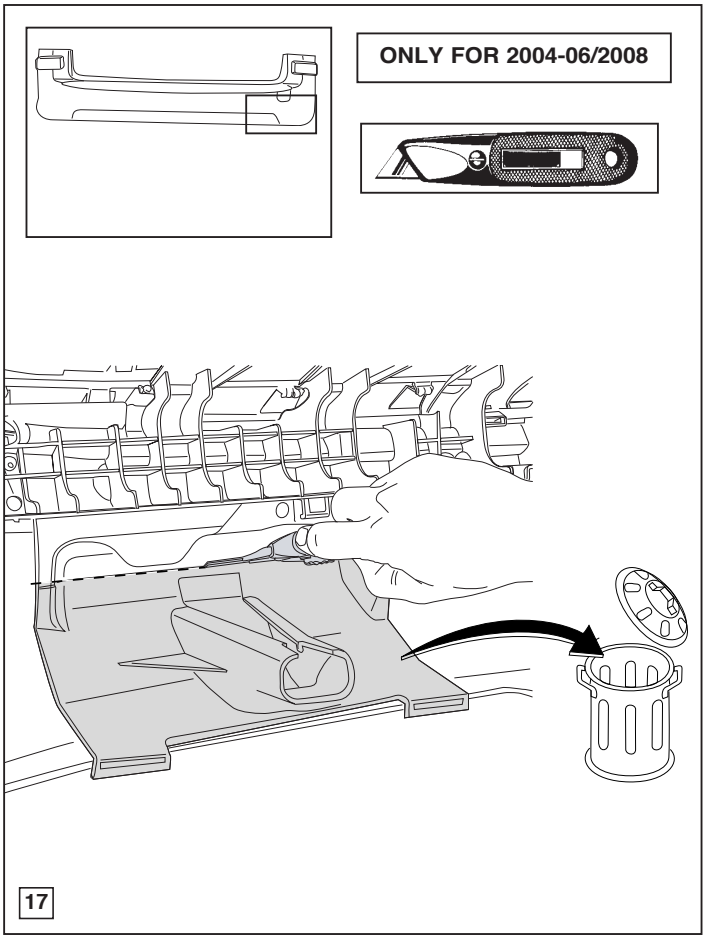

© 496170/21-05-2008/10

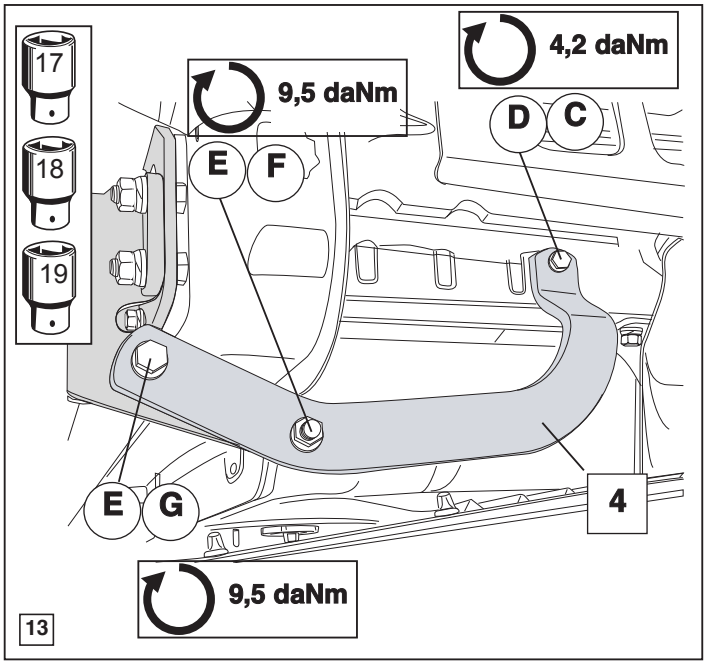

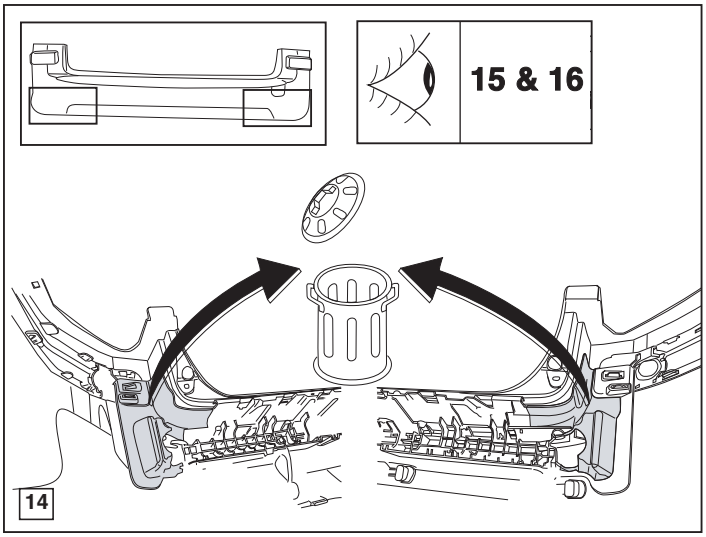

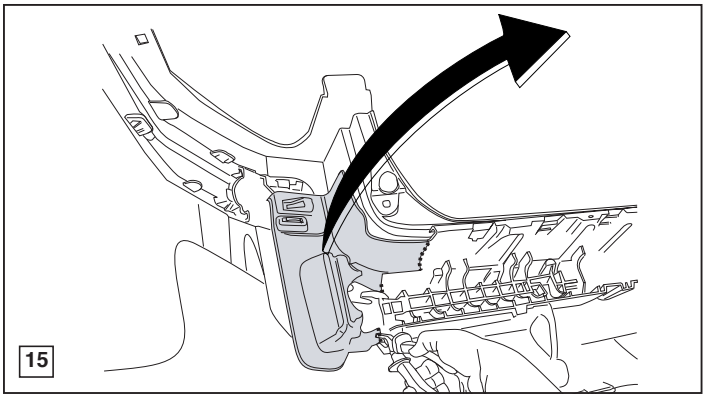

© 496170/21-05-2008/9

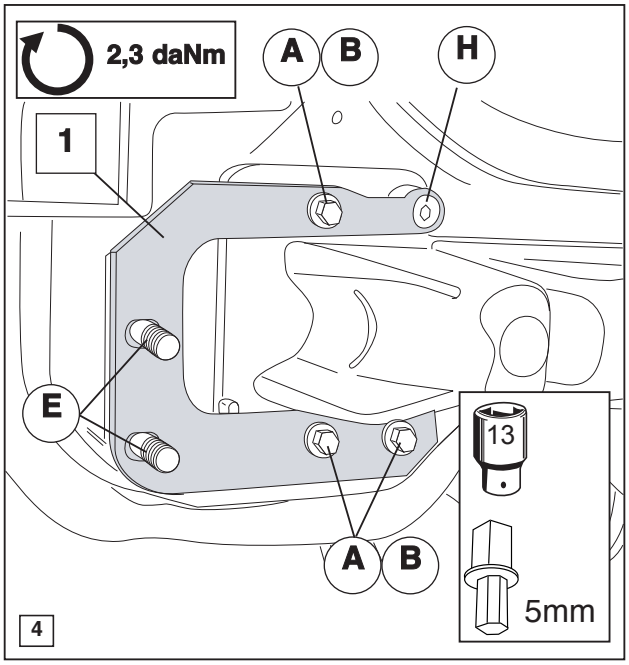

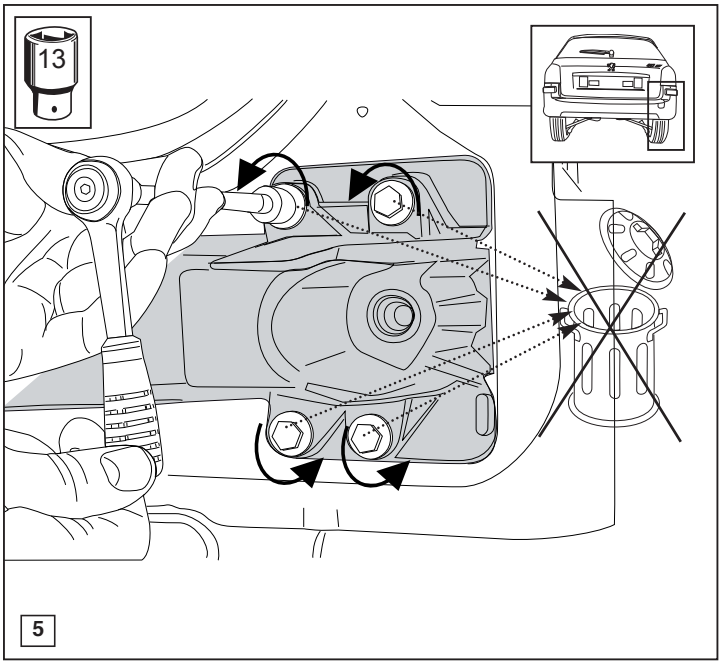

© 496170/21-05-2008/6

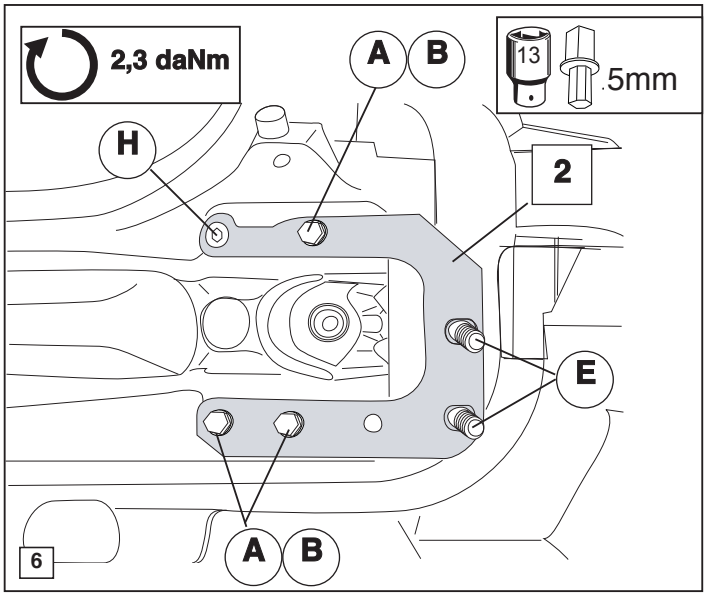

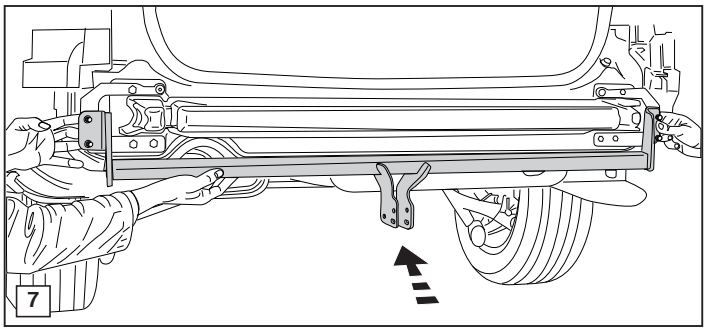

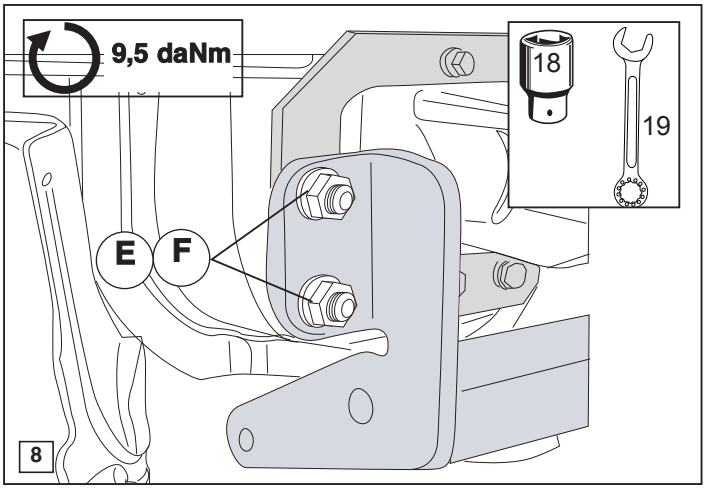

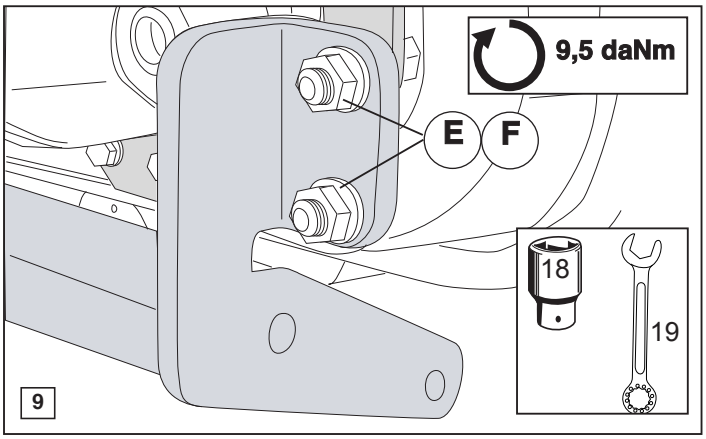

© 496170/21-05-2008/7

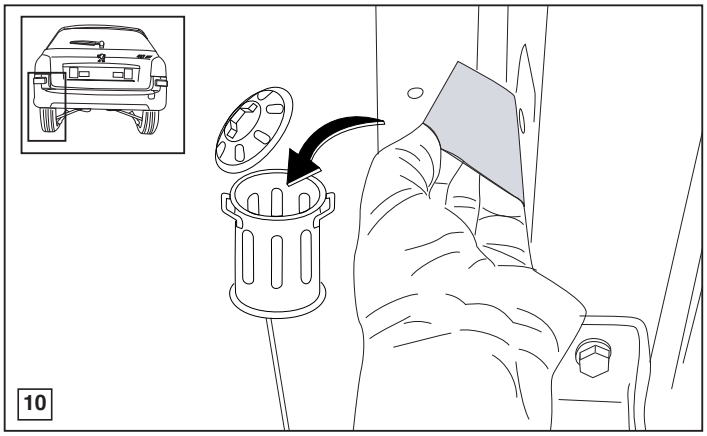

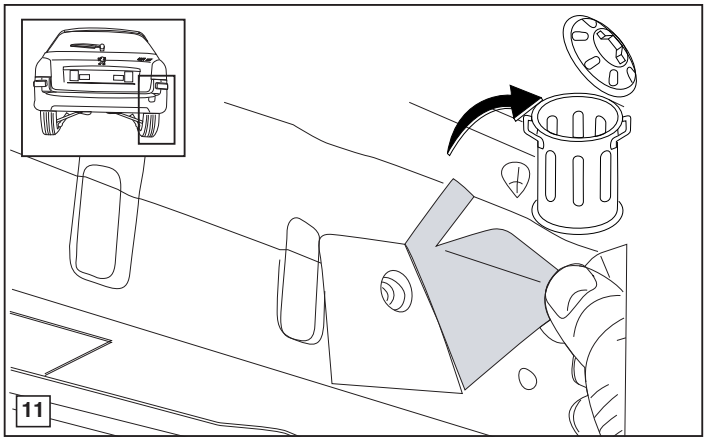

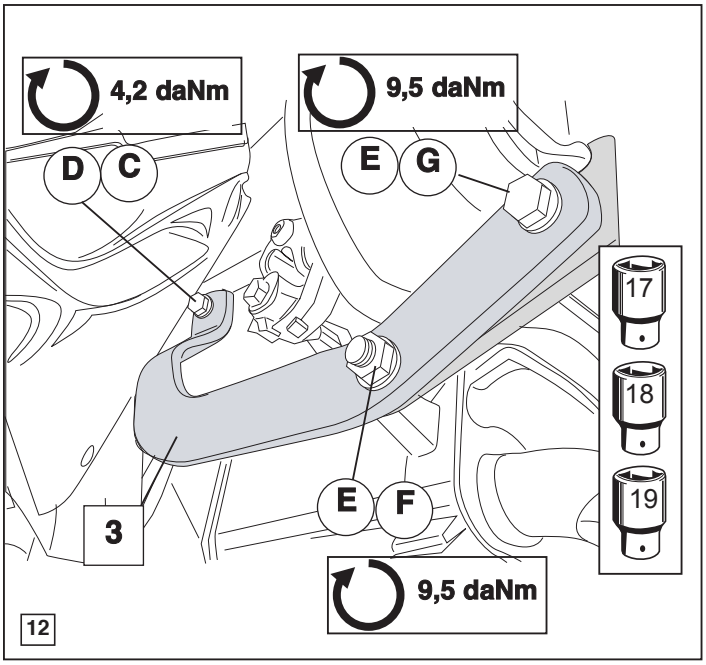

© 496170/21-05-2008/8